Скамья
SPORT-FORA NO10

ПАСПОРТ
SPORT-FORA

ООО «СпортТехника» ИНН 5029220304
г.Мытищи. +7 (495) 233-41-41
sale@sport-fora.ru

Внимательно прочтите паспорт (ПС) для ознакомления с правилами безопасной эксплуатации, обслуживания, транспортировки и хранения изделия.
Паспорт рекомендуется хранить в течение всего срока эксплуатации изделия.

1. ОБЩИЕ СВЕДЕНИЯ.

1.1 Наименование, обозначение: Скамья Спорт-Фора
1.2 Предприятие: ООО «СпортТехника», Россия, г. Мытищи.
1.3 Изделие предназначено только для шведской стенки Sport-Fora

2. ТЕХНИЧЕСКИЕ ХАРАКТЕРИСТИКИ.

2.1 Основные технические характеристики приведены в таблице:

Габаритные размеры	Длина, см	151
	Ширина, см	61
	Высота, см	20
Вес, кг, не более		12
Максимальная нагрузка, кг		120

2.2 Тип краски - порошковая эпоксидно-полиэфирная.

3. ТРАНСПОРТИРОВКА.

3.1 Изделие транспортируется любым видом транспорта, обеспечивающим его сохранность.
3.2 При погрузке, разгрузке и монтаже соблюдать меры предосторожности для обеспечения сохранности деталей.
3.3 До установки в рабочее положение скамью хранить в упаковке завода-изготовителя в закрытых сухих помещениях с естественной вентиляцией воздуха, вдали от агрессивных сред и нагревательных приборов, при температуре от - 30° С до + 30° С.

4. УТИЛИЗАЦИЯ

4.1 Перед отправкой изделия на утилизацию необходимо:

- Произвести демонтаж;
- Разобрать изделие. Разборку выполнять в последовательности, обратной сборке;

- Рассортировать детали по видам материалов, примененных для их изготовления

4.2 Изделие не содержит опасных для здоровья и жизни веществ
4.3 Утилизацию отходов осуществлять в соответствии с требованиями СанПиН 2.1.7.1322-03

5. ГАРАНТИЙНЫЕ ОБЯЗАТЕЛЬСТВА.

5.1 Изготовитель гарантирует соответствие скамьи требованиям технической документации при соблюдении покупателем требований настоящего паспорта.
5.2 Гарантийный срок эксплуатации изделия – 12 месяцев со дня реализации.
5.3 Гарантия не распространяется на:

- изделия, поврежденные при перевозке покупателем;
- изделия, поврежденные в результате вандализма или форс-мажорных обстоятельств;
- изделия, для которых нарушены правила хранения, сборки и эксплуатации, изложенные в настоящем паспорте;
- изделия, не имеющие в паспорте отметок об упаковывании, приёмке ОТК и продаже изделия;
- естественный износ, происходящий в результате нормального использования

6. ПРАВИЛА БЕЗОПАСНОЙ ЭКСПЛУАТАЦИИ.

6.1 Изделие предназначено для возрастной группы от 14-и лет.
6.2 В целях обеспечения безопасной эксплуатации оборудования в процессе эксплуатации необходимо проводить регулярные визуальные осмотры изделия с целью выявления повреждений, снижающих прочность несущих конструкций и опасных дефектов, являющихся результатом ненадлежащего использования, вандализма или прочих условий.
6.3 Обнаруженные во время осмотра неполадки должны быть немедленно устранены.
6.4 В процессе занятий не допускается нахождение других людей в непосредственной близости.
6.5 Не рекомендуется приступать к занятиям без предварительной консультации с врачом.

Примечание: В связи с постоянной работой над совершенствованием выпускаемой продукции возможны изменения, не отраженные в настоящем паспорте. Внесенные изменения не ухудшают потребительские свойства продукции.

7. ИНСТРУКЦИЯ ПО ОБСЛУЖИВАНИЮ И УХОДУ

7.1 Перед вводом в эксплуатацию необходимо:

- Провести визуальный осмотр
- Проверить целостность конструкции, наличие всех элементов

⚠ **ВНИМАНИЕ! Невыполнение осмотра и проверки может привести к травмам!**

7.2 Необходимо проводить ежедневный визуальный осмотр, который включает:

- Проверку узлов крепления.
- Проверку наличия защитных пластмассовых колпачков на крепёжных деталях.

⚠ **ВНИМАНИЕ! При ослаблении крепежных соединений, произвести их подтяжку, используя стандартный инструмент**

Вышедшие из стоя элементы заменять только аналогичными завода-изготовителя

⚠ **ВНИМАНИЕ! Запрещается самостоятельное изготовление и замена составных частей скамьи**

8. ИНСТРУКЦИЯ ПО СБОРКЕ И МОНТАЖУ

8.1 Подготовка к монтажу

8.1.1 Распакуйте изделие

8.1.2 Внимательно изучите инструкцию по монтажу

8.1.3 Разложите комплектующие детали на заранее подготовленном месте

8.2 Меры безопасности

8.2.1 Работы по сборке, разборке и установке изделия должны производить не менее 2-х человек.

8.2.2 Сборку изделия производить поэтапно, согласно рис.1

Рис. 1

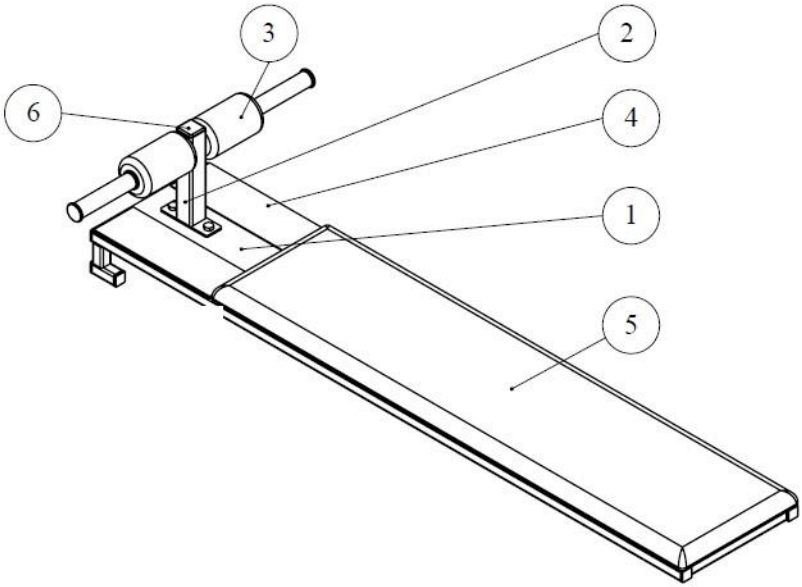

9. КОМПЛЕКТАЦИЯ

ПОЗИЦИЯ	ОБОЗНАЧЕНИЕ	КОЛИЧЕСТВО
1	NO10.010 СБ	1
2	NO10.020 СБ	1
3	Валик-шитье	2
4	Полоса резиновая	2
5	Шитье 1200х300	1

6	заглушка 40х40	1
7	Болт М10х55	2
8	Ручка ПВХ	2
9	Гайка М10	2
10	Заглушка пластиковая 25х25	8
11	Шуруп 4х16	8

10. ОТМЕТКА СБОРЩИКА.
Скамья упакована, укомплектована в соответствии с технической документацией.

Дата изготовления «___» _____ 20 __ г.

Сборщик _____

11. СВИДЕТЕЛЬСТВО О ПРИЕМКЕ.
Изделие признано годным к эксплуатации.

ОТК _____

12. ОТМЕТКА О ПРОДАЖЕ.
Торговое предприятие
_____

Продавец _____ Подпись_____

Дата «___» _____20__ г.

ООО «СпортТехника» ИНН 5029220304
г.Мытищи. +7 (495) 233-41-41
sale@sport-fora.ru